LEDX ZOO LIGHT MANUFAKTUR

Die LEDX PHOENIX GROW Serie ist die ideale Wahl für hohe Ansprüche bei der Pflanzenbeleuchtung in Gewächshäusern, Tropenhäusern oder bei der Aufzucht. Sie bietet eine hervorragende Farbwiedergabe von CRI 95 bei einer Lichtfarbe von 4200 Kelvin und optimalen Wellenlängen für den Pflanzenwuchs.

Artikel Nummer	Nettopreis ab Lager in € exkl. 20% Mehrwertsteuer
LEDX-PHOENIX GROW-120W	**466,00**
LEDX-PHOENIX GROW-240W	**744,00**
LEDX-PHOENIX GROW-360W	**1.038,00**
LEDX-PHOENIX GROW-480W	**1.260,00**
720, 960, 1200 und 1440 Watt	**Preise auf Anfrage**
LEDX-PHOENIX-Linse 20°, 40°, 60°, 90° oder H140xV100 Material: PC Zertifikate: CE, RoHS	**20,00**
LEDX-Anschlusskabel pro Meter mit EU-Stecker bis maximal 5 Meter Zertifikate: CE, RoHS	**3,50**
Dimmbare Version pro Leuchte 0-10V, DALI oder Zigbee	**Aufpreis + 3%**

PHOENIX GROW
240 Watt

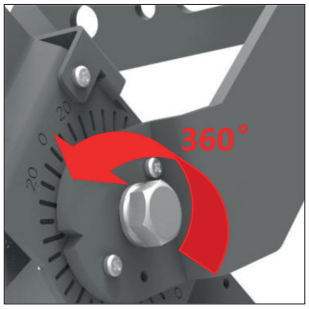

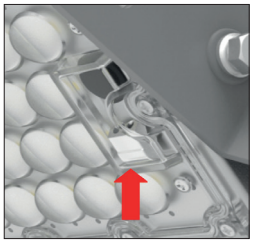

WAGO Anschluss für einfache Wartung.

Netzteil Box an allen Leuchten integriert.

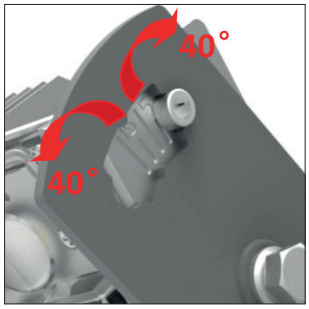

Lieferungen erfolgen ausschließlich nach österreichischem Recht ab Lager Gänserndorf!
Es gelten unsere Allgemeinen Geschäftsbedingungen siehe www.ledx.at.
Hinweis: Einige Artikel erfordern eine Mindestbestellmenge.
Kontaktieren Sie uns bitte bezüglich eines Angebotes und der Lieferzeit. Kein Verkauf an Privatkunden.
Gewährleistung 2 Jahre ab Lieferdatum. Preise Stand 01/2023, gültig bis 03/2023.
Satz- und Druckfehler vorbehalten.

LEDX GmbH | Austria-2230 Gänserndorf | In den Weiden 2A/1/4 | Telefon +43 699 164 73 458
kontakt@ledx.at | www.ledx.at

Lichtspektrum

einer 240 Watt LEDX PHOENIX GROW
ab 380-780nm
TLCI >95%, PPFD 1.331

90° Abstrahlwinkel

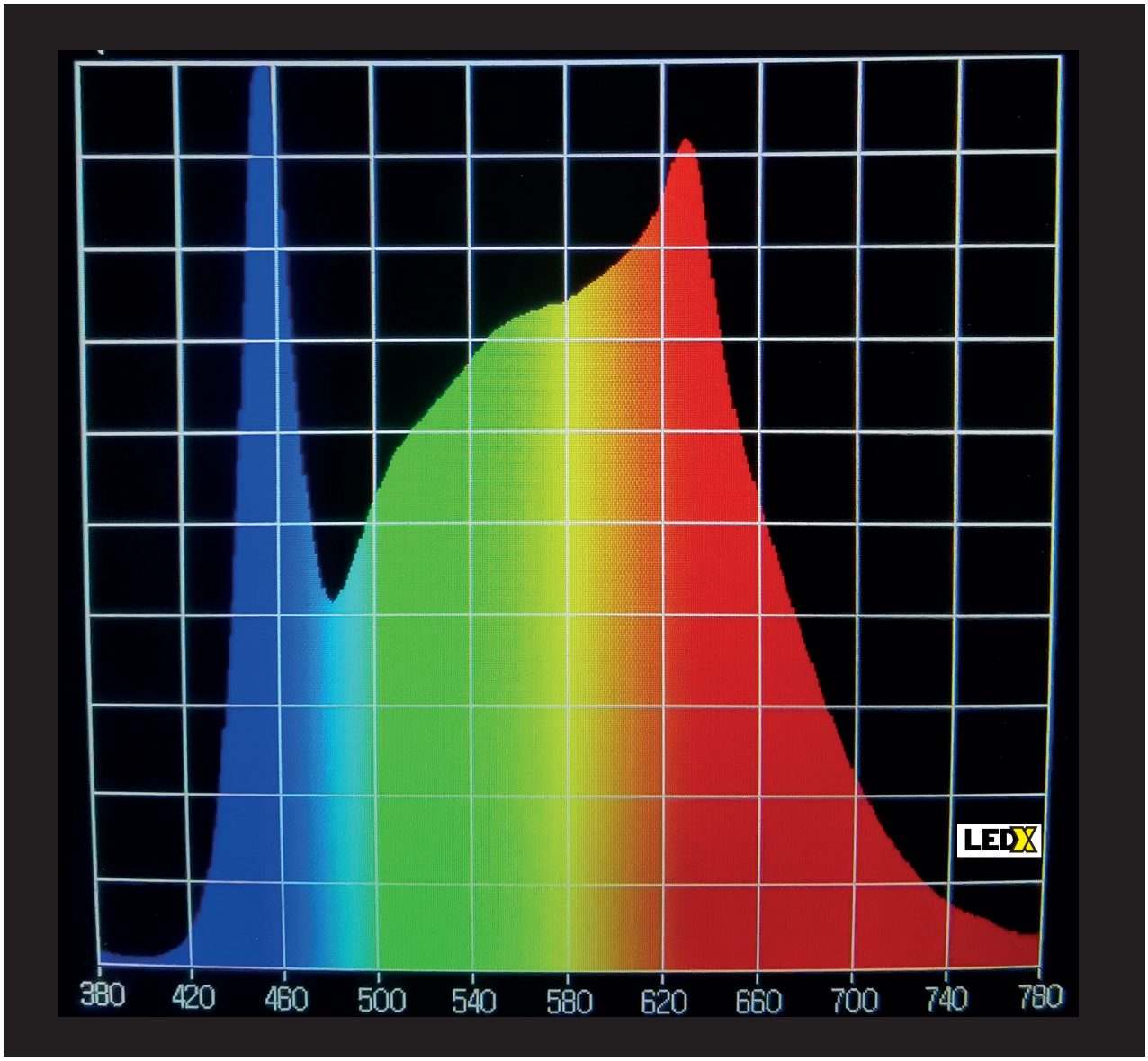

LEDX GmbH | Austria-2230 Gänserndorf | In den Weiden 2A/1/4 | Telefon +43 699 164 73 458
kontakt@ledx.at | www.ledx.at

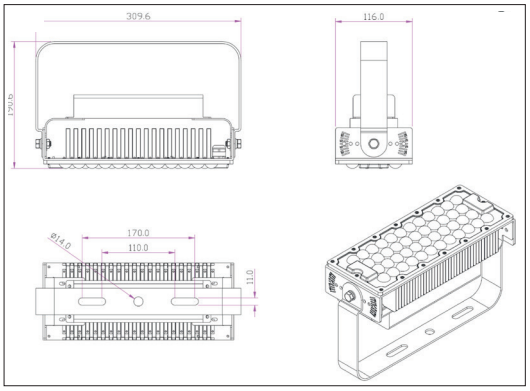

DATENBLATT

LEDX PHOENIX GROW
120 Watt
inklusive Netzteil und Netzteil Box

Artikel Nummer	LEDX-PHOENIX GROW-120W
LED Typ	SMD
LED Netzteil	Meanwell oder gleichwertig
LED Leistung	120 Watt
Spannung	AC90~305V
Frequenz	50/60 Hz
Lichtfarbe	4200 Kelvin
Abstrahlwinkel	20°/40°/ 60°/90° oder H140xV100
Umgebungstemperatur	-40° bis +55°C
Lichtstrom	18000 Lumen
Farbwiedergabe	CRI 95
Leistungsfaktor	≥ 0,95
Schaltfestigkeit	> 100000
Anlaufzeit	1 Sekunde
Schutzart	IP65
Schutzklasse	I
Schlagfestigkeit	IK 08
Gewicht	3 kg
Maße	L310 x W116 x H132mm
Material	Aluminium, PMMA, Stainless Steel
Dimmung	nicht dimmbar Dimmbar optional: 0-10V, DALI oder Zigbee
Sonstiges	inkl. 2 Meter Anschlusskabel mit EU-Stecker (EU-Stecker IP20, nur für Test) Gehäusefarbe grau/silber
Energieeffizienz	C
Lebensdauer	L70/B20 bei 30000 Stunden
Zertifikate	CE, RoHS

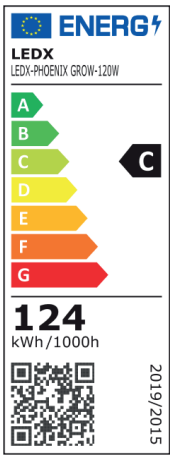

Es gelten unsere Allgemeinen Geschäftsbedingungen. Siehe auch www.ledx.at.
Eine Abweichung der technischen Daten von +/-10% ist möglich. Druckfehler und Irrtum vorbehalten.
Produktabbildungen sind beispielhaft und können vom Original abweichen.
Formelle und technische Änderungen behalten wir uns vor.

LEDX GmbH | Austria-2230 Gänserndorf | In den Weiden 2A/1/4 | Telefon +43 699 164 73 458
kontakt@ledx.at | www.ledx.at

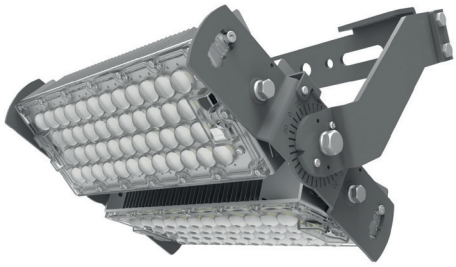

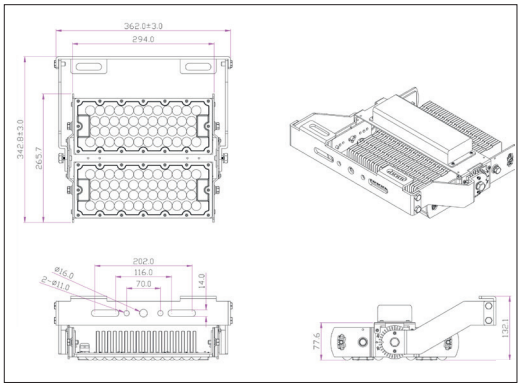

DATENBLATT

LEDX PHOENIX GROW
240 Watt
inklusive Netzteil und Netzteil Box

Artikel Nummer	LEDX-PHOENIX GROW-240W
LED Typ	SMD
LED Netzteil	Meanwell oder gleichwertig
LED Leistung	240 Watt
Spannung	AC90~305V
Frequenz	50/60 Hz
Lichtfarbe	4200 Kelvin
Abstrahlwinkel	20°/40°/ 60°/90° oder H140xV100
Umgebungstemperatur	-40° bis +55°C
Lichtstrom	36000 Lumen
Farbwiedergabe	CRI 95
Leistungsfaktor	≥ 0,95
Schaltfestigkeit	> 100000
Anlaufzeit	1 Sekunde
Schutzart	IP65
Schutzklasse	I
Schlagfestigkeit	IK 08
Gewicht	5 kg
Maße	L358 x W343 x H132mm
Material	Aluminium, PMMA, Stainless Steel
Dimmung	nicht dimmbar Dimmbar optional: 0-10V, DALI oder Zigbee
Sonstiges	inkl. 2 Meter Anschlusskabel mit EU-Stecker (EU-Stecker IP20, nur für Test) Gehäusefarbe grau/silber
Energieeffizienz	C
Lebensdauer	L70/B20 bei 30000 Stunden
Zertifikate	CE, RoHS

Es gelten unsere Allgemeinen Geschäftsbedingungen. Siehe auch www.ledx.at.
Eine Abweichung der technischen Daten von +/-10% ist möglich. Druckfehler und Irrtum vorbehalten.
Produktabbildungen sind beispielhaft und können vom Original abweichen.
Formelle und technische Änderungen behalten wir uns vor.

LEDX GmbH | Austria-2230 Gänserndorf | In den Weiden 2A/1/4 | Telefon +43 699 164 73 458
kontakt@ledx.at | www.ledx.at

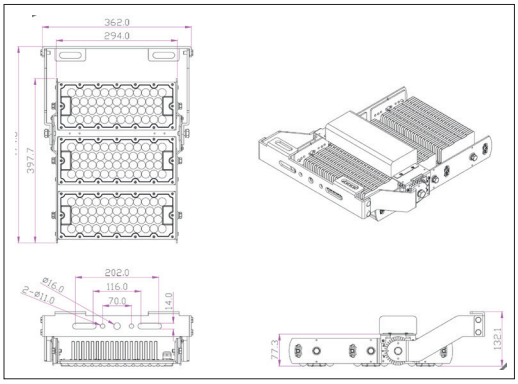

DATENBLATT

LEDX PHOENIX GROW
360 Watt
inklusive Netzteil und Netzteil Box

Artikel Nummer	LEDX-PHOENIX GROW-360W
LED Typ	SMD
LED Netzteil	Meanwell oder gleichwertig
LED Leistung	360 Watt
Spannung	AC90~305V
Frequenz	50/60 Hz
Lichtfarbe	4200 Kelvin
Abstrahlwinkel	20°/40°/ 60°/90° oder H140xV100
Umgebungstemperatur	-40° bis +55°C
Lichtstrom	54000 Lumen
Farbwiedergabe	CRI 95
Leistungsfaktor	≥ 0,95
Schaltfestigkeit	> 100000
Anlaufzeit	1 Sekunde
Schutzart	IP65
Schutzklasse	I
Schlagfestigkeit	IK 08
Gewicht	7 kg
Maße	L358 x W476 x H132mm
Material	Aluminium, PMMA, Stainless Steel
Dimmung	nicht dimmbar Dimmbar optional: 0-10V, DALI oder Zigbee
Sonstiges	inkl. 2 Meter Anschlusskabel mit EU-Stecker (EU-Stecker IP20, nur für Test) Gehäusefarbe grau/silber
Energieeffizienz	C
Lebensdauer	L70/B20 bei 30000 Stunden
Zertifikate	CE, RoHS

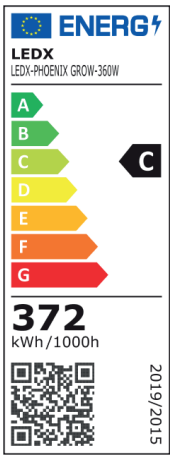

Es gelten unsere Allgemeinen Geschäftsbedingungen. Siehe auch www.ledx.at.
Eine Abweichung der technischen Daten von +/-10% ist möglich. Druckfehler und Irrtum vorbehalten.
Produktabbildungen sind beispielhaft und können vom Original abweichen.
Formelle und technische Änderungen behalten wir uns vor.

LEDX GmbH | Austria-2230 Gänserndorf | In den Weiden 2A/1/4 | Telefon +43 699 164 73 458
kontakt@ledx.at | www.ledx.at

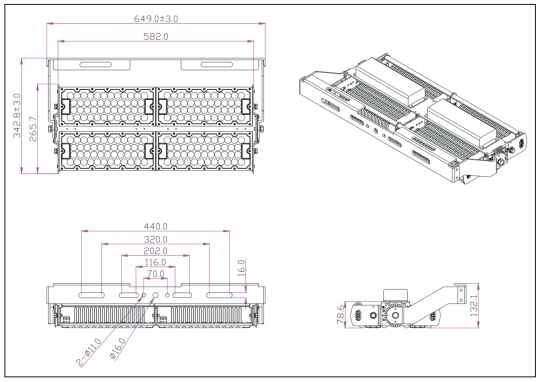

DATENBLATT

LEDX PHOENIX GROW
480 Watt
inklusive Netzteil und Netzteil Box

Artikel Nummer	LEDX-PHOENIX GROW-480W
LED Typ	SMD
LED Netzteil	Meanwell oder gleichwertig
LED Leistung	480 Watt
Spannung	AC90~305V
Frequenz	50/60 Hz
Lichtfarbe	4200 Kelvin
Abstrahlwinkel	20°/40°/ 60°/90° oder H140xV100
Umgebungstemperatur	-40° bis +55°C
Lichtstrom	72000 Lumen
Farbwiedergabe	CRI 95
Leistungsfaktor	≥ 0,95
Schaltfestigkeit	> 100000
Anlaufzeit	1 Sekunde
Schutzart	IP65
Schutzklasse	I
Schlagfestigkeit	IK 08
Gewicht	9 kg
Maße	L650 x W343 x H132mm
Material	Aluminium, PMMA, Stainless Steel
Dimmung	nicht dimmbar Dimmbar optional: 0-10V, DALI oder Zigbee
Sonstiges	inkl. 2 Meter Anschlusskabel mit EU-Stecker (EU-Stecker IP20, nur für Test) Gehäusefarbe grau/silber
Energieeffizienz	C
Lebensdauer	L70/B20 bei 30000 Stunden
Zertifikate	CE, RoHS

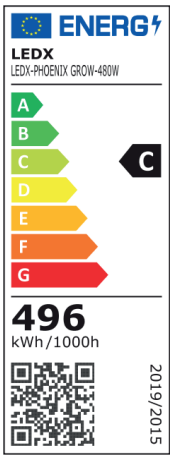

Es gelten unsere Allgemeinen Geschäftsbedingungen. Siehe auch www.ledx.at.
Eine Abweichung der technischen Daten von +/-10% ist möglich. Druckfehler und Irrtum vorbehalten.
Produktabbildungen sind beispielhaft und können vom Original abweichen.
Formelle und technische Änderungen behalten wir uns vor.

LEDX GmbH | Austria-2230 Gänserndorf | In den Weiden 2A/1/4 | Telefon +43 699 164 73 458
kontakt@ledx.at | www.ledx.at